ALUBEHÄLTER NG8
AL-RESERVOIR NG8

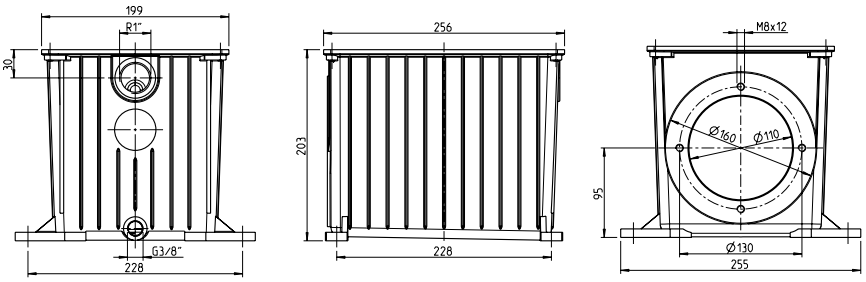

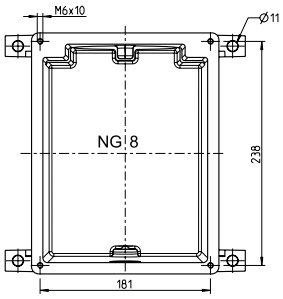

Zubehör

Flachdichtung

Verschlussschraube G3/8" mit Dichtung
Ölstandsanzeiger KL33 G1"
Dichtung D160 NBR für Pumpenträger

Accessories

Flatgasket

Drain plug G3/8" with gasket
Oil level gauge KL33 G1"
Gasket D160 NBR for bellhousing

STAHL-/ALUDECKEL SD/AD8
STEEL-/AL LID SD/AD8

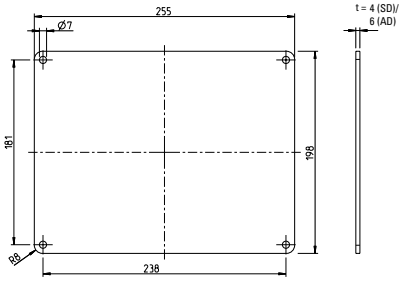

ALUBEHÄLTER NG12
AL-RESERVOIR NG12

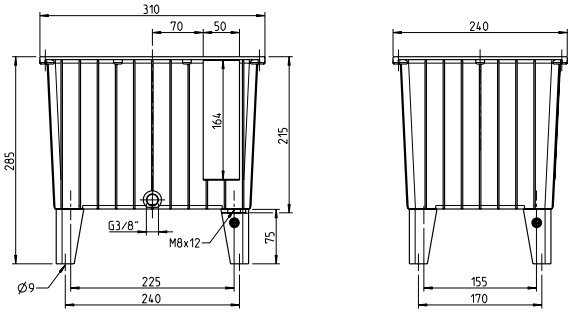

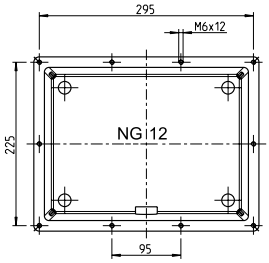

Zubehör

Flachdichtung

Gussfüße 75 mm hoch
Verschlussschraube G3/8" mit Dichtung
Ölstandsanzeiger KL33 G1", SF1 oder SF2
Einfüll- und Belüftungsfilter E35 ES

Accessories

Flatgasket

Cast feet 75 mm high
Drain plug G3/8" with gasket
Oil level gauge KL33 G1", SF1 or SF2
Filler incl. breather filter E35 ES

STAHL-/ALUDECKEL SD/AD12
STEEL-/AL LID SD/AD12

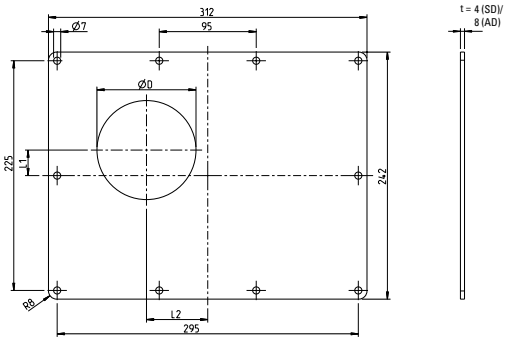

Stahl-/Aludeckel Steel-/Al lid	Abmessungen Dimensions [mm]			Gewicht Weight [kg]
	L1	L2	D1	
SD/AD12	–	–	–	2.4/1.6
SD/AD12/140	25	60	97	2.1/1,5
SD/AD12/160	25	60	112	2.0/1.4
SD/AD12/200	5	40	147	1.8/1.3