技术参数 Specifications

型号 Model	输入流量 (L/min) Input Flow	马达排量 (ml/r) Motor Displacement	工作压力 (Mpa) Working Pressure	制动解除压力 (Mpa) Brake Releasing Pressure	减速比 Gear Ratio	理论输出扭矩 (N.m) Theoretical Output Torque	理论输出转速 (r/min) Theoretical Output Speed	旋转方式 Rotation	油温范围 (℃) Oil Temperature Range	最佳工作粘度 (mm^2/s) Optimum Working Viscosity	适用机种 (T) Application
HTM 02	20	7.8/12	21	2~7	1/37	1500	75/45	双向 (bidirectional)	−20℃~+80℃	16~25	1~1.8

外形尺寸图 Dimensions

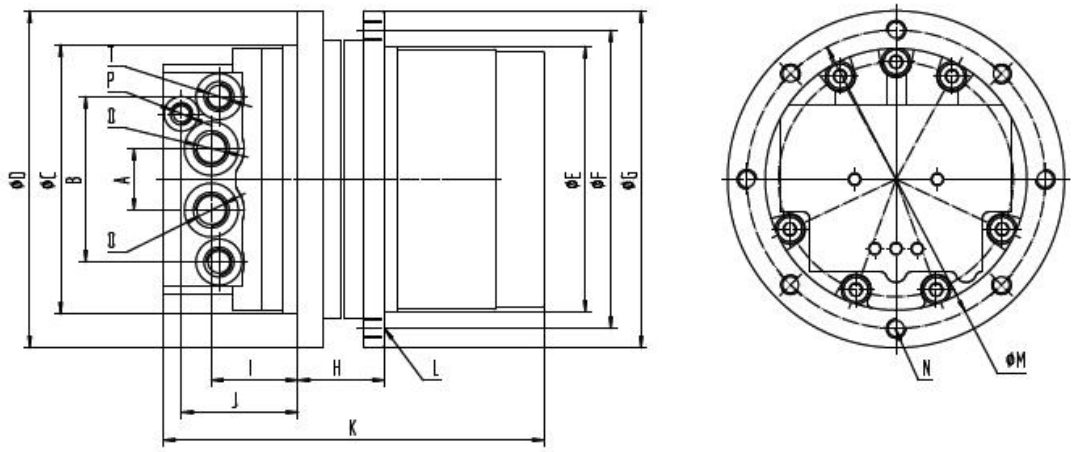

安装参数 Dimensions

型号	A	B	C	D	E	F	G	H ★	I	J	K	L ★	M	N ★	O	P	T
HTM 02	33	86	140	175	140	155	175	45	43	58	200	9-M10	155	8-M10	G3/8"	G1/8"	G1/4"

技术参数 Specifications

型号 Model	输入流量 (L/min) Input Flow	马达排量 (ml/r) Motor Displacement	工作压力 (Mpa) Working Pressure	制动解除压力 (Mpa) Brake Releasing Pressure	减速比 Gear Ratio	理论输出扭矩 (N.m) Theoretical Output Torque	理论输出转速 (r/min) Theoretical Output Speed	旋转方式 Rotation	油温范围 (℃) Oil Temperature Range	最佳工作粘度 (mm^2/s) Optimum Working Viscosity	适用机种 (T) Application
HTM 04、04A、04F	40	14/24	21	2~7	1/52.73	4200	54/31	双向 (bidirectional)	-20℃~+80℃	16~25	3.5~4.5

外形尺寸图 Dimensions

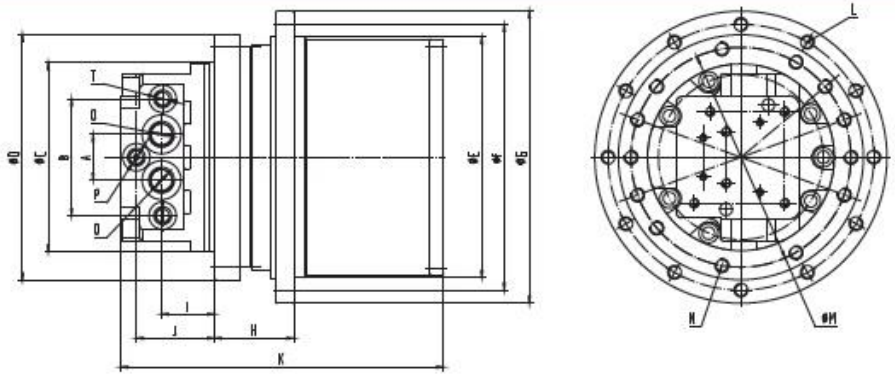

安装参数 Dimensions

型号	A	B	C	D	E	F	G	H★	I	J	K	L★	M	N★	O	P	T
HTM 04	40	102	165	214	210	232	255	70	46	68	280	12-M12	192	13(9)-M12	G1/2"	G1/4"	G1/4"
HTM 04A	40	102	165	214	210	232	255	70	46	68	280	9-M12	192	9-M12	G1/2"	G1/4"	G1/4"
HTM 04F	40	102	165	214	204	232	255	70	46	68	280	9-M12	192	13(9)-M12	G1/2"	G1/4"	G1/4"

HTM03

Traveling Device



产品介绍 Product introduction

■ 本产品为马达与减速机一体的行走装置。由双排量轴向柱塞马达、行星减速器组成。马达内置防反转阀、停车制动装置及高低两档转换装置，特点是：传动比范围大、结构紧凑、工作效率高、可靠性强、体积小、运行平稳、噪音低等；同时具有多级安全保护、使用寿命长等优点。适用于液压履带驱动行走装置。

- Integrated with dual displacement axial piston motor and traveling reducer
- Built-in Relief Valve, Anti-reverse Valve, Parking Brake and Dual speed switching device
- Available in wide scope of ratios, high density, high efficiency, high reliability, small volume, Smooth transmission, low noise as well as multi-level security protection and long life
- Widely applied to hydraulic track drive traveling devices

技术参数 Specifications

型号 Model	输入流量 (L/min) Input Flow	马达排量 (ml/r) Motor Displacement	工作压力 (Mpa) Working Pressure	制动解除压力 (Mpa) Brake Releasing Pressure	减速比 Gear Ratio	理论输出扭矩 (N.m) Theoretical Output Torque	理论输出转速 (r/min) Theoretical Output Speed	旋转方式 Rotation	油温范围 (℃) Oil Temperature Range	最佳工作粘度 (mm^2/s) Optimum Working Viscosity	适用机种 (T) Application
HTM 03	25	9.1/16.1	21	2~7	1/39	2100	70/39	双向 (bidirectional)	-20℃~+80℃	16~25	1.5~2.5
HTM03A	40	12/18	21	2~7	1/48.636	2900	68/45	双向 (bidirectional	-20℃~+80℃	16~25	2.5~3.5

外形尺寸图 Dimensions

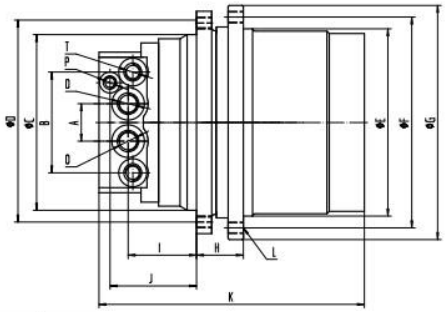

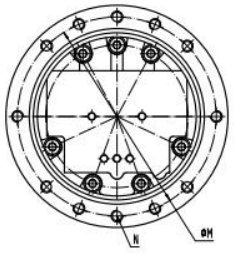

安装参数 Dimensions

型号	A	B	C	D	E	F	G	H ★	I	J	K	L ★	M	N ★	O	P	T
HTM 03	33	86	150	190	160	180	200	40	58	74	227	12-M10	170	12-M10	G3/8"	G1/8"	G1/4"
HTM03A	44	108	165	215	190	215	238	50	48	41.5	263	11-M12	192	11-M12	G1/2"	G1/4"	G1/4"